Studnia chłonna Sch1

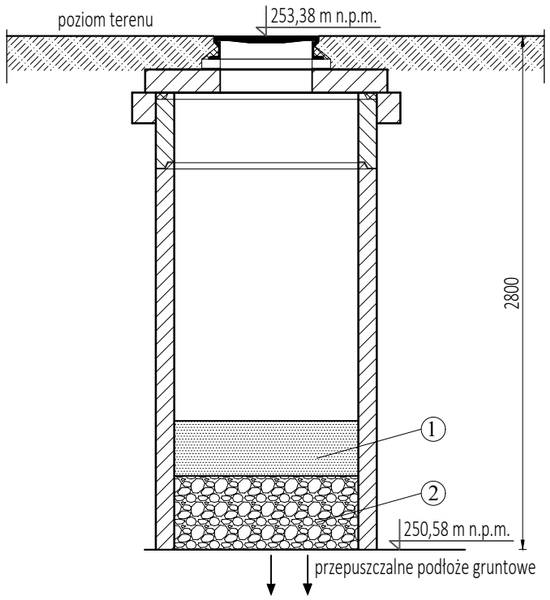

1 - warstwa filtracyjna (piasek gruboziarnisty
o miąższości 30cm i żwir 4/10 o miąższości 30cm)
2 - warstwa podtrzymująca (żwir 10/20 o miąższości 40cm)

Studnia chłonna Sch2

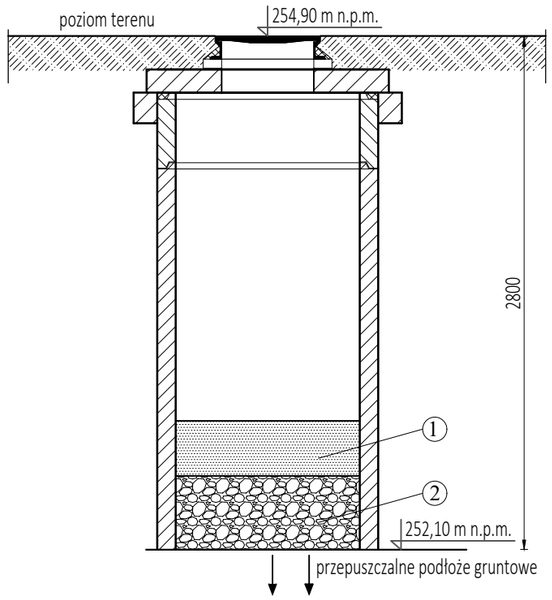

1 - warstwa filtracyjna (piasek gruboziarnisty
o miąższości 30cm i żwir 4/10 o miąższości 30cm)
2 - warstwa podtrzymująca (żwir 10/20 o miąższości 40cm)

Studnia chłonna Sch3

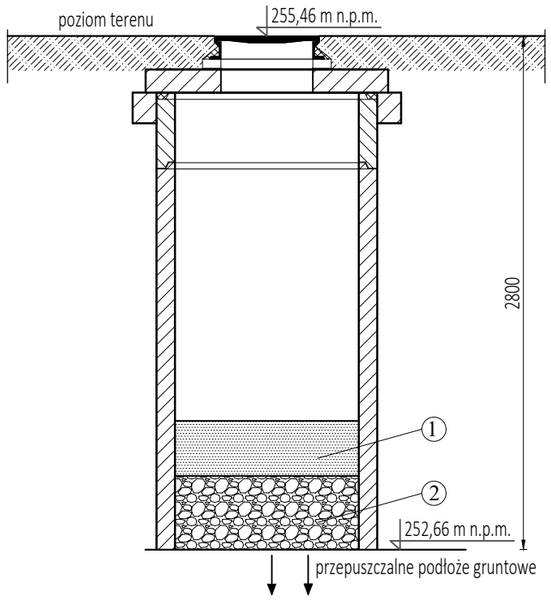

1 - warstwa filtracyjna (piasek gruboziarnisty
o miąższości 30cm i żwir 4/10 o miąższości 30cm)
2 - warstwa podtrzymująca (żwir 10/20 o miąższości 40cm)

Studnia chłonna Sch4

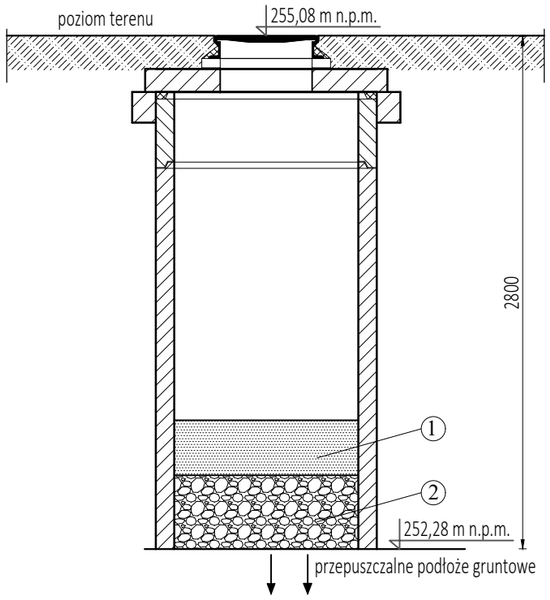

1 - warstwa filtracyjna (piasek gruboziarnisty
o miąższości 30cm i żwir 4/10 o miąższości 30cm)
2 - warstwa podtrzymująca (żwir 10/20 o miąższości 40cm)

Studnia chłonna Sch5

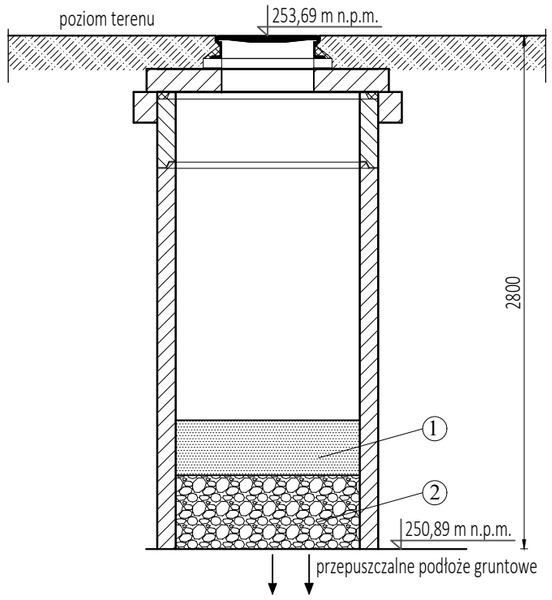

1 - warstwa filtracyjna (piasek gruboziarnisty
o miąższości 30cm i żwir 4/10 o miąższości 30cm)
2 - warstwa podtrzymująca (żwir 10/20 o miąższości 40cm)

SPECJALISTYCZNE BIURO INWESTYCYJNO-INŻYNIERSKIE PROSTA PROJEKT

ul. gen. W. Andersa 7/U-9
25-217 Kielce

tel. 517 190 616
fax. 41 20 10 556

projekty@prostaprojekt.pl
www.prostaprojekt.pl

ZESPÓŁ PROJEKTOWY			
FUNKCJA	IMIĘ I NAZWISKO	NR UPRAWNIEŃ	PODPIS
Projektował	mgr inż. Michał Zapiór	SWK/0155/PWBS/22 branża sanitarna	
Sprawdziła	mgr inż. Monika Przepiórka	SWK/0120/PWBS/18 branża sanitarna	
Opracowała	mgr inż. Karolina Janus	-- branża sanitarna	

INWESTYCJA	
Inwestor	Gmina Daleszyce Plac Staszica 9; 26-021 Daleszyce
Nazwa opracowania	„Przebudowa drogi wewnętrznej w miejscowości Stopiec na działkach 853, 854/1, 858 i 1164/5"

RYSUNEK			
Stadium projektu	Projekt techniczny/wykonawczy	data: 02.2025	skala: -:-
Nazwa rysunku	Przekrój podłużny i poprzeczny projektowanych studni chłonnych		nr rys: D-4